Anschlußköpfe Form A

UNITHERM® MESSTECHNIK GMBH

Temperaturfühler nach Maß direkt vom Hersteller

Anschlußköpfe Form A nach DIN 43729 für Thermoelemente und Widerstandsthermometer

Standardmäßig sind die PG-Verschraubungen mit Gummidichtungen ausgestattet. Die Temperatur max beträgt daher 80 Grad C. Bei Verwendung von Silikondichtungen sind Temperaturen bis 200 Grad möglich.

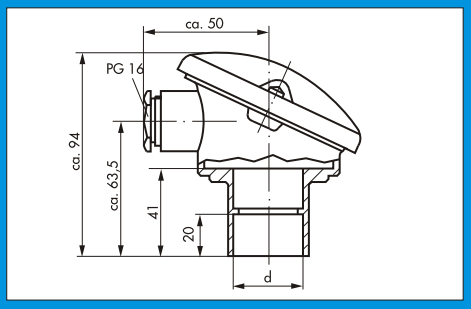

Typ	Schutz-art	Werkstoff	Klemm-sockel	d mm	Artikel-Nr.
Deckel lose, mit zwei Schrauben					
A	IP 43	Leichtmetall	A	22,5	200101
				26,5	200105
				32,5	200107

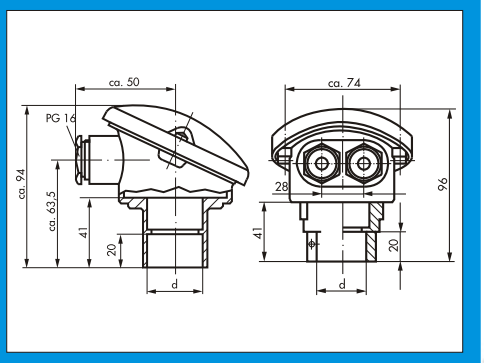

Typ	Schutz-art	Werkstoff	Klemm-sockel	d mm	Artikel-Nr.
Deckel lose, mit zwei Schrauben, 2 PG 16 Kabelverschraubungen					
AD	IP 43	Leichtmetall	A	22,5	200103
				26,5	200106
				32,5	200109

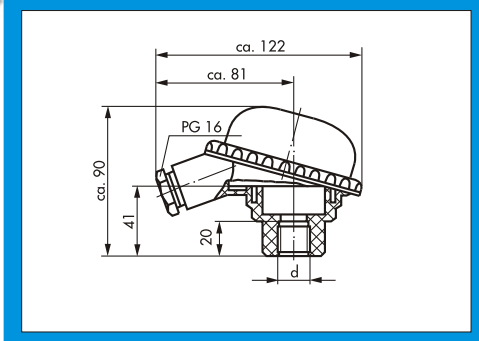

Typ	Schutz-art	Werkstoff	Klemm-sockel	d mm	Artikel-Nr.
Schraubdeckel max. 120 °C					
ABK	IP 54	Kunststoff	A	M 24 x 1,5	200121
				G 1/2	200122

Kennzeichnung des Fühlers durch die Deckelfarbe:

Thermoelement		Widerstandsthermometer
blau	Fe-CuNi	gelb
grün	NiCr-Ni	bzw.
weiß	PtRh-Pt	schwarz

(bitte gewünschte Deckelfarbe angeben)

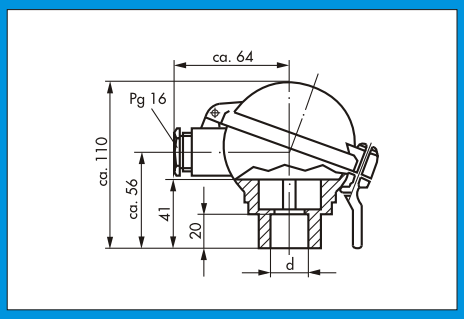

Typ	Schutz-art	Werkstoff	Klemm-sockel	d mm	Artikel-Nr.
Klappdeckel mit Hebelschnellverschluß					
AUS	IP 54	Leichtmetall	A	22,5	200104
				26,5	200111
				32,5	200110
				M 24 x 1,5	200163

Alle Angaben ohne Gewähr, technische Änderungen vorbehalten.

Unitherm Messtechnik GmbH
Keltenstr. 12
63486 Bruchköbel
Telefon 06181/976320
Telefax 06181/976322
E-Mail info@thermodirekt.de
http://www.thermodirekt.de

Anschlußköpfe Form A

UNITHERM® MESSTECHNIK GMBH

Temperaturfühler nach Maß direkt vom Hersteller

Anschlußköpfe Form A nach DIN 43729 für Thermoelemente und Widerstandsthermometer

Standardmäßig sind die PG-Verschraubungen mit Gummidichtungen ausgestattet. Die Temperatur max beträgt daher 80 Grad C. Bei Verwendung von Silikondichtungen sind Temperaturen bis 200 Grad möglich.

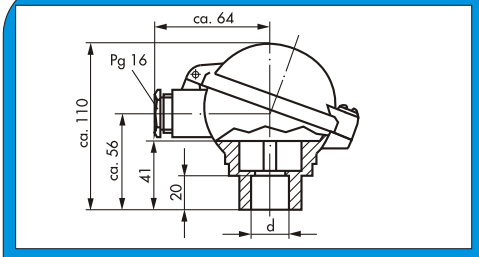

Typ	Schutz-art	Werkstoff	Klemm-sockel	d mm	Artikel-Nr.
Klappdeckel mit Schlitzschraube					
AUZ	IP 54	Leichtmetall	A	22,5	200159
				26,5	200182
				32,5	200161
				M24x1,5	200183

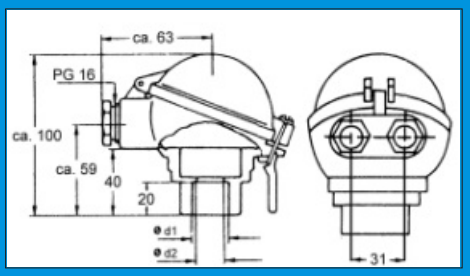

Typ	Schutz-art	Werkstoff	Klemm-sockel	d mm	Artikel-Nr.
Klappdeckel mit Hebelschnellverschluß und 2 PG 16 Kabelverschraubungen					
AUSD	IP 54	Leichtmetall	A	22,5	200173
				26,5	200172
				32,5	200174
				M24x1,5	200175

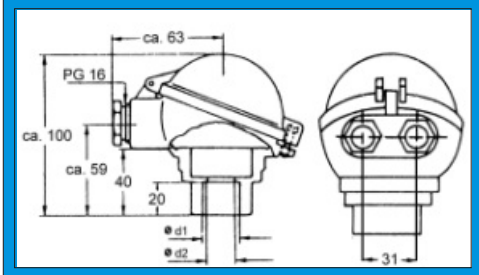

Typ	Schutz-art	Werkstoff	Klemm-sockel	d mm	Artikel-Nr.
Klappdeckel mit Schlitzschraube und 2 PG 16 Kabelverschraubungen					
AUZD	IP 54	Leichtmetall	A	22,5	200177
				26,5	200176
				32,5	200178
				M24x1,5	200179

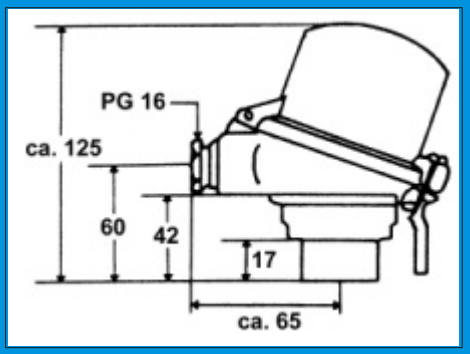

Typ	Schutz-art	Werkstoff	Klemm-sockel	d mm	Artikel-Nr.
hoher Klappdeckel mit Hebelverschluß					
AUSH	IP 54	Leichtmetall	A	22,5	200162
				26,5	200184
				32,5	200185
				M24x1,5	200186

Der Innenraum ist geeignet für einen Standardmeßeinsatz und einen zusätzlichen Meßumformer im Deckel., bzw. von zwei Meßumformern

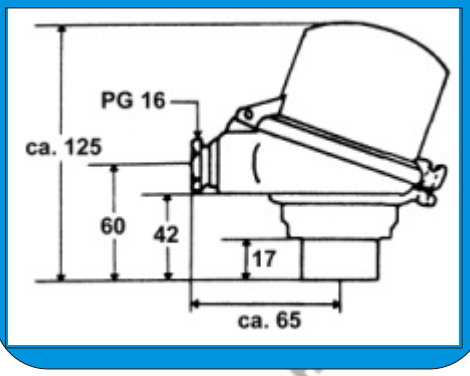

Typ	Schutz-art	Werkstoff	Klemm-sockel	d mm	Artikel-Nr.
hoher Klappdeckel mit Schlitzschraube					
AUZH	IP 54	Leichtmetall	A	22,5	200180
				26,5	200181
				32,5	200167
				M24x1,5	200187

Der Innenraum ist geeignet für einen Standardmeßeinsatz und einen zusätzlichen Meßumformer im Deckel., bzw. von zwei Meßumformern

Alle Angaben ohne Gewähr, technische Änderungen vorbehalten.

Unitherm Messtechnik GmbH
Keltenstr. 12
63486 Bruchköbel
Telefon 06181/976320
Telefax 06181/976322
E-Mail info@thermodirekt.de
http://www.thermodirekt.de

Unitherm Messtechnik GmbH

Anschlußköpfe Form B

UNITHERM® MESSTECHNIK GMBH

Temperaturfühler nach Maß direkt vom Hersteller

Anschlußköpfe Form B nach DIN 43729 für Thermoelemente und Widerstandsthermometer

Standardmäßig sind die PG-Verschraubungen mit Gummidichtungen ausgestattet. Die Temperatur max beträgt daher 80 Grad C. Bei Verwendung von Silikondichtungen sind Temperaturen bis 200 Grad möglich.

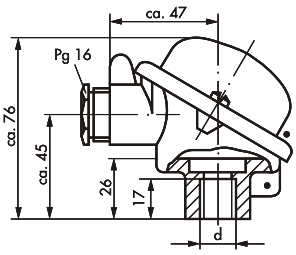

Typ	Schutz-art	Werkstoff	Klemm-sockel	d mm	Artikel-Nr.
Deckel lose, mit zwei Schrauben					
B	IP 43	Leichtmetall	B	10,5	200168
				15,5	200123
				M24 x 1,5	200128
				G1/2	200135

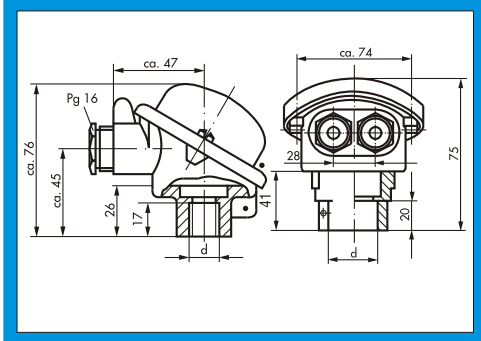

Typ	Schutz-art	Werkstoff	Klemm-sockel	d mm	Artikel-Nr.
Deckel lose, mit zwei Schrauben 2 PG 16 Kabelverschraubungen					
BD	IP 43	Leichtmetall	B	10,5	200169
				15,5	200170
				M24 x 1,5	200130

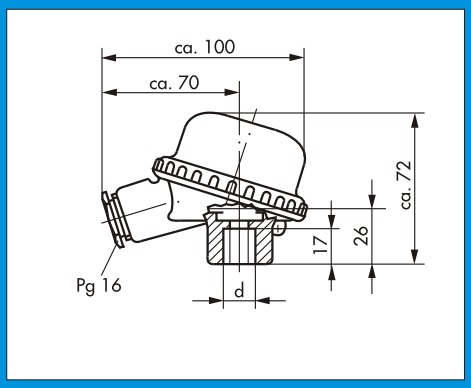

Typ	Schutz-art	Werkstoff	Klemm-sockel	d mm	Artikel-Nr.
Schraubdeckel max. 120 °C					
BBK	IP 54	Kunststoff	B	15,5	200171
				M24 x 1,5	200131
				G1/2	200136

Kennzeichnung des Fühlers durch die Deckelfarbe:

Thermoelement		Widerstandsthermometer
blau	Fe-CuNi	gelb
grün	NiCr-Ni	bzw.
weiß	PtRh-Pt	schwarz

(bitte gewünschte Deckelfarbe angeben)

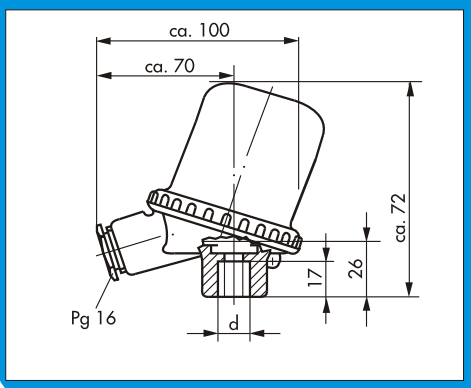

Typ	Schutz-art	Werkstoff	Klemm-sockel	d mm	Artikel-Nr.
hoher Schraubdeckel max. 120 °C					
BBKH	IP 54	Kunststoff	B	15,5	200126
				M24 x 1,5	200164
				G1/2	200134

Der Innenraum ist geeignet für einen Standardmeßeinsatz und einen zusätzlichen Meßumformer im Deckel., bzw. von zwei Meßumformern

Alle Angaben ohne Gewähr, technische Änderungen vorbehalten.

Unitherm Messtechnik GmbH
Keltenstr. 12
63486 Bruchköbel
Telefon 06181/976320
Telefax 06181/976322
E-Mail info@thermodirekt.de
http://www.thermodirekt.de

Anschlußköpfe Form B

UNITHERM® MESSTECHNIK GMBH

Temperaturfühler nach Maß direkt vom Hersteller

Anschlußköpfe Form B nach DIN 43729 für Thermoelemente und Widerstandsthermometer

Standardmäßig sind die PG-Verschraubungen mit Gummidichtungen ausgestattet. Die Temperatur max beträgt daher 80 Grad C. Bei Verwendung von Silikondichtungen sind Temperaturen bis 200 Grad möglich.

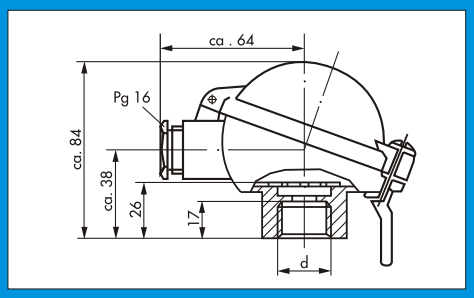

Typ	Schutz-art	Werkstoff	Klemm-sockel	d mm	Artikel-Nr.
Klappdeckel mit Hebelschnellverschluß					
BUS	IP 54	Leichtmetall	B	15,5	200137
				M24 x 1,5	200140

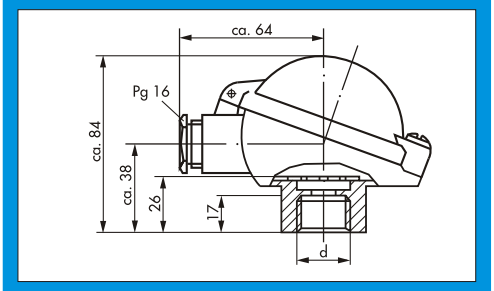

Typ	Schutz-art	Werkstoff	Klemm-sockel	d mm	Artikel-Nr.
Klappdeckel mit Schlitzschraube					
BUZ	IP 54	Leichtmetall	B	15,5	200138
				M24 x 1,5	200141

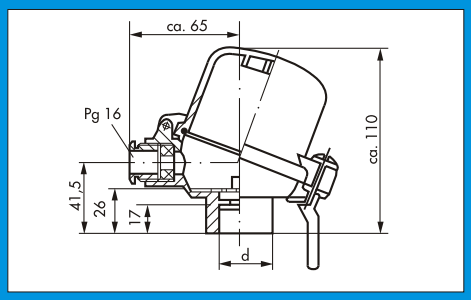

Typ	Schutz-art	Werkstoff	Klemm-sockel	d mm	Artikel-Nr.
hoher Klappdeckel mit Hebelverschluß					
BUSH	IP 54	Leichtmetall	B	15,5	200189
				M24 x 1,5	200153
				G ½	200166

Der Innenraum ist geeignet für einen Standardmeßeinsatz und einen zusätzlichen Meßumformer im Deckel., bzw. von zwei Meßumformern

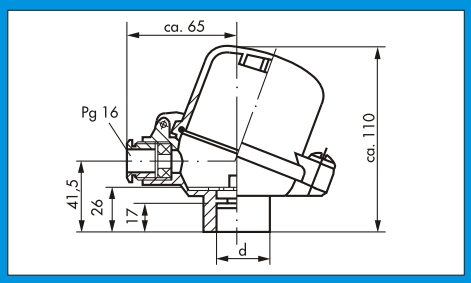

Typ	Schutz-art	Werkstoff	Klemm-sockel	d mm	Artikel-Nr.
hoher Klappdeckel mit Schlitzschraube					
BUZH	IP 54	Leichtmetall	B	15,5	200188
				M24 x 1,5	200142
				G ½	200139

Der Innenraum ist geeignet für einen Standardmeßeinsatz und einen zusätzlichen Meßumformer im Deckel., bzw. von zwei Meßumformern

Alle Angaben ohne Gewähr, technische Änderungen vorbehalten.

Unitherm Messtechnik GmbH
Keltenstr. 12
63486 Bruchköbel
Telefon 06181/976320
Telefax 06181/976322
E-Mail info@thermodirekt.de
http://www.thermodirekt.de

Diverse Anschlußköpfe

UNITHERM® MESSTECHNIK GMBH

Temperaturfühler nach Maß direkt vom Hersteller

Anschlußköpfe Form DL für Thermoelemente und Widerstandsthermometer

Standardmäßig sind die PG-Verschraubungen mit Gummidichtungen ausgestattet. Die Temperatur max beträgt daher 80 Grad C. Bei Verwendung von Silikondichtungen sind Temperaturen bis 200 Grad möglich.

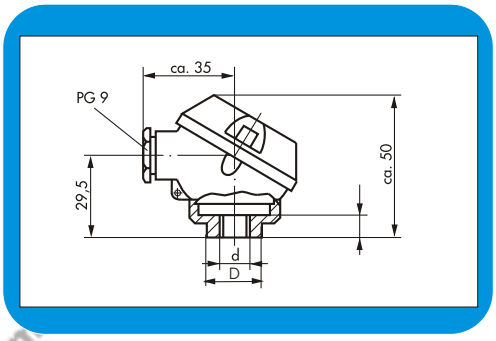

Typ	Schutz-art	Werkstoff	Klemm-sockel	d/D mm	Artikel-Nr.
Deckel lose, mit zwei Schrauben					
DL	IP 43	Leichtmetall	S	d = M10 x 1	200147
				D = M 20 x 0,75	200165

Zubehör für Anschlußköpfe

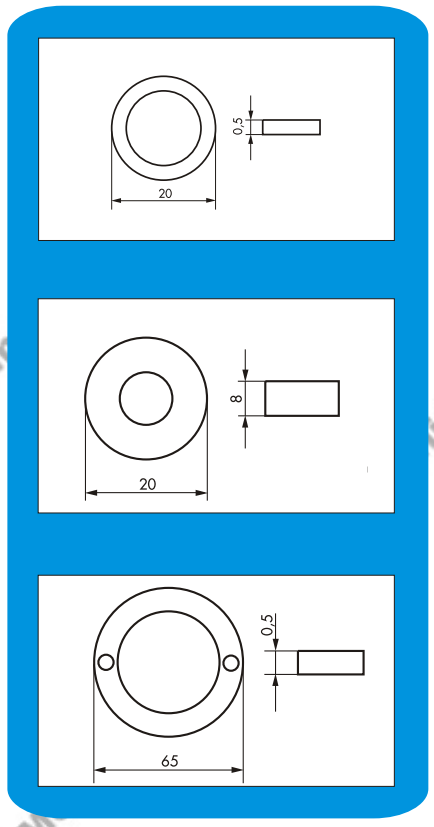

Werkstoff		Artikel-Nr.
Metallring, verzinkt Innen-ø 16 mm für Gummidichtung in der M 24x1,5 Schraubbuchse		208005
Gummidichtring für die M 24x1,5 Schraubbuchse Bis 80 °C	IP 43	402001
Silikondichtring für die M 24x1,5 Schraubbuchse bis 200 °C	IP 54	402010
Gummidichtung für Deckel bis 80 °C	Form B IP 43	402002
Silikondichtung für Deckel bis 200 °C	Form B IP 54	402011
Gummidichtung für Deckel bis 80 °C	Form A IP 43	402003
Silikondichtung für Deckel bis 200 °C	Form A IP 54	402012

Wir bieten Ihnen die gesamte Palette an Zubehör zu Anschlußköpfen in separaten Datenblättern. Bitte anfordern !

z. B. Klemmsockel, Schrauben, Federn, Meßumformer, Dichtungen, Scheiben, u.v.m.

Unitherm Messtechnik GmbH
Keltenstr. 12
63486 Bruchköbel
Telefon 06181/976320
Telefax 06181/976322
E-Mail info@thermodirekt.de
http://www.thermodirekt.de

Alle Angaben ohne Gewähr, technische Änderungen vorbehalten.